PAROI ITALIENNE FIXE QUADREO - LARG 120CM - VERRE TRANSPARENT - POURTOUR NOIR





GARANTIE 2 ANS

Traité anticalcaire 1 face.
Sans seuil, elle offre une bonne accessibilité à l'espace de douche.
Cette paroi permet un montage de plein pied ou sur receveur et est réversible gauche/droite.
Elle ne nécessite pas de fixation au sol, le poids de la paroi assurant la stabilité de l'ensemble.
Solide, élégante, d'entretien facile, la paroi vous permet, seule ou associée à un déflecteur, de personnaliser l'installation de votre salle de bain.

DESCRIPTION	Paroi de douche à l'italienne, 120 x 200 cm. - En verre trempé 8 mm. - Installation réversible. - Traitement anticalcaire sur une face. - Ecran fixe 120 cm. - Sérigraphie noire mate. - Profilé en aluminium peint noir. - Largeur réglable de ± 10mm. - Barre de fixation murale en inox peint noir mat extensible de 68,5 à 101 cm, adaptée à toutes les configurations. - Hauteur paroi 200 cm. - Accessoires d'hydrothérapie à commander séparément. - Retrouvez les conditions de la garantie dans la fiche produit.
CARACTÉRISTIQUES	Dimension : H200xL120cm Verre trempé épaisseur 8mm Traitement anticalcaire Sans seuil Installation réversible Profilé en aluminium noir mat (ajustable -20mm) Transparent Sérigraphie noir mat encadrant la paroi Barre de fixation murale fournie (ajustable 68,5 à 101cm). Ajout possible d'un déflecteur (40cm) assorti. L'installation de cette paroi ne nécessite pas de fixation au sol, le poids du verre assure la stabilité de l'ensemble.
APPLICATIONS	Equipement de salle de bains
CONDITIONS D'UTILISATION	Dimensions : 120 à 200 cm Profilés en aluminium noir mat Verre trempé de 8 mm
COMPATIBILITÉ	Conforme aux réglementations en vigueur

Réf.	Gencod
203010146	3383950010037

Incolore / Transparent

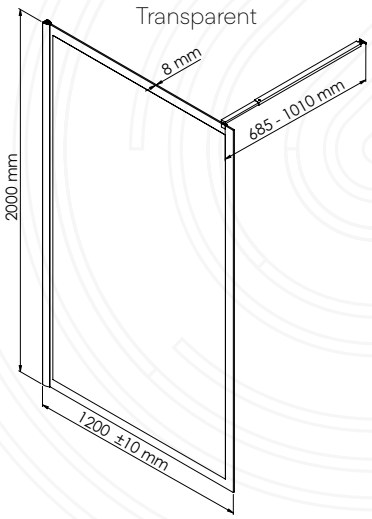

12/09/26

PRÉCAUTION D'EMPLOI	Afin de conserver l'efficacité du traitement anticalcaire il est conseillé d'utilisé uniquement une raclette de nettoyage et d'éviter tout produit nettoyant agressif. , Respecter les conditions de mise en œuvre sur l'emballage et la notice. Dans les régions dites «calcaires», nous préconisons d'utiliser un adoucisseur d'eau pour un meilleur confort.

SPECIFICATIONS D'INSTALLATION	Permet l'équipement sanitaire des salles de bains et cuisine.
GARANTIE ET EXCLUSION	N'est pas adapté pour une application autre que celle décrite ci-dessus. Notre garantie porte sur les défauts de matière ou de fabrication et s'applique dans les conditions définies par le fabricant. La garantie ne couvre pas les consommables, l'usure normale, les pièces mobiles, les dommages dus aux chocs, au gel, le défaut d'entretien régulier et approprié, à l'usage de produits d'étanchéité non ACS type filasse (notamment sur les raccords mécaniques), de produits d'entretien trop agressifs ou de traitements de l'eau inadaptés, à la présence de corps étrangers véhiculés par l'eau (limaille, sable, calcaire, etc...) la mise en oeuvre non conforme aux règles de l'art, avis et fiche technique et aux DTU.
PRESCRIPTION DE POSE	Profilé en aluminium peint noir. - Largeur réglable de ± 10mm. - Barre de fixation murale en inox peint noir mat extensible de 68,5 à 101 cm, adaptée à toutes les configurations. - Hauteur paroi 200 cm. - Livré sans accessoires d'hydrothérapie.